Układ konstrukcyjny-podłużny
skala 1:50

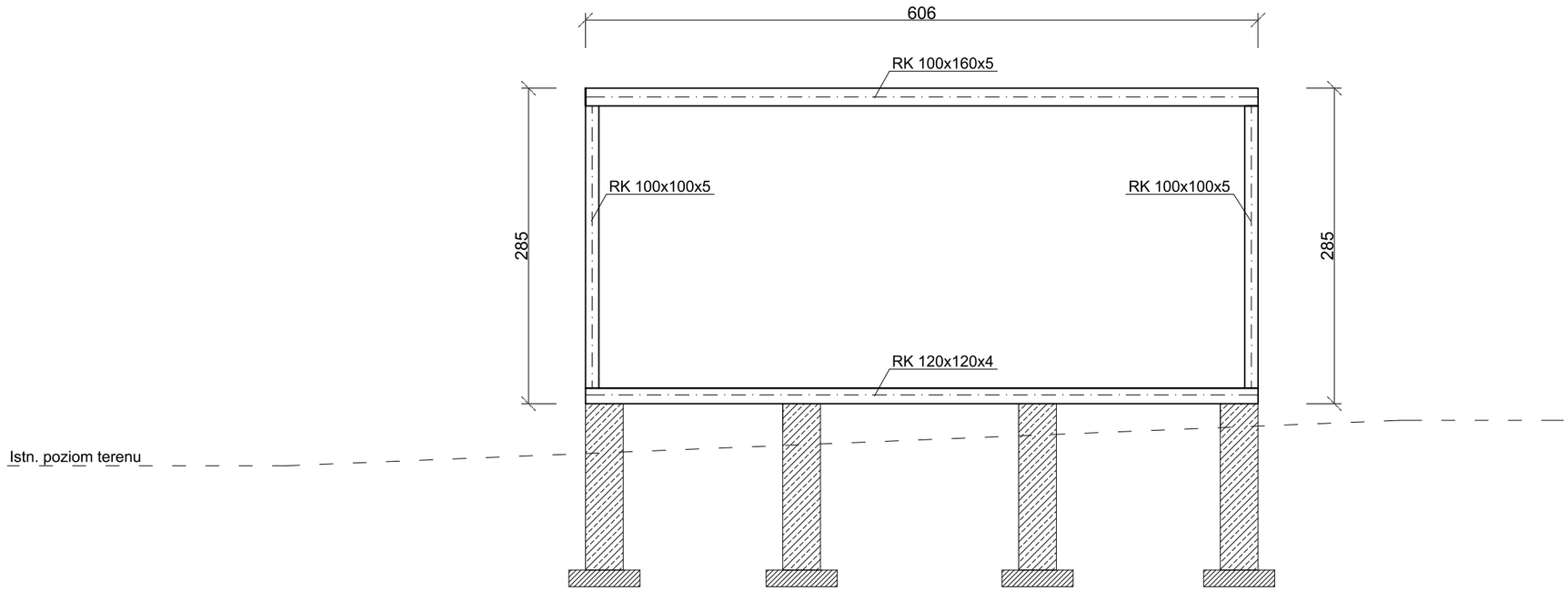

Układ konstrukcyjny-poprzeczny
skala 1:50

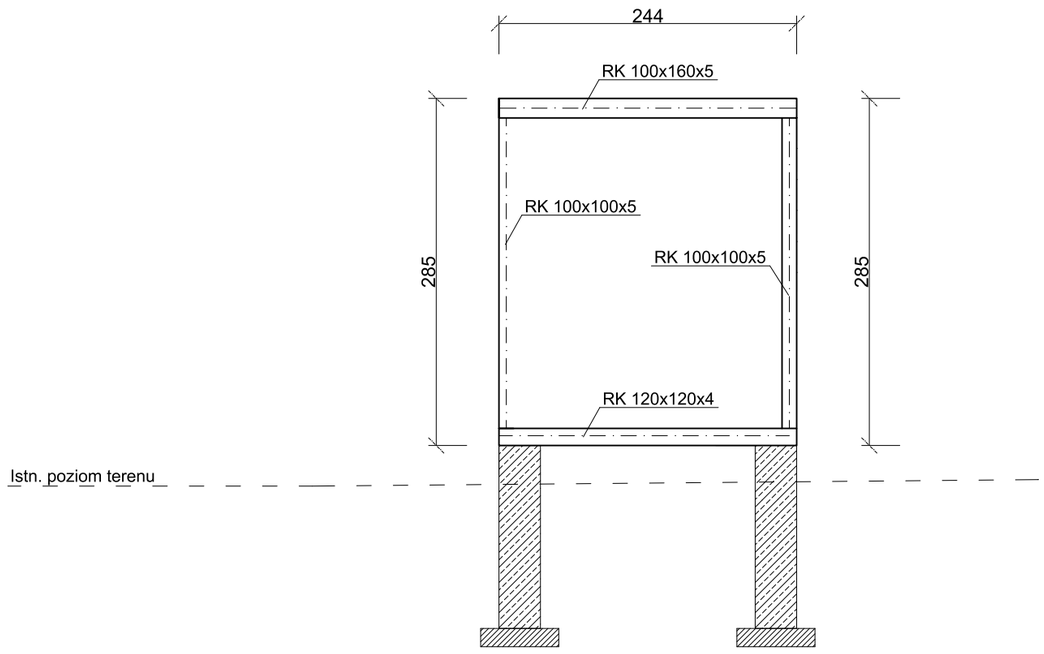

Ramowy układ konstrukcyjny
skala 1:50

UWAGI OGÓLNE:

Pomiarów wszystkich elementów należy dokonywać z natury (na budowie).
Wszelkie nieścisłości i wątpliwości konsultować z projektantem.
Opracowanie stanowi projekt techniczny, przed przystąpieniem do robót należy opracować projekt wykonawczy.

Rysunki i część opisowa są dokumentacjami wzajemnie uzupełniającymi się. Wszystkie elementy ujęte w części opisowej,
a nie pokazane na rysunkach oraz pokazane na rysunkach a nieujęte w opisie należy traktować jakby były ujęte w obu.
Wszystkie roboty należy wykonać zgodnie ze sztuką budowlaną oraz odpowiednią dokładnością i starannością.

LEGENDA:

St1- stopa fundamentowa C25/30

UWAGI:
MATERIAŁ:
- Beton C25/30
- Stal B500SP
- Klasa ekspozycji XC1, XC2
- Otulina 25 mm, fundamenty 50mm
- Stal konstrukcyjna S235
- Śruby kl. 8.8.
- klasa korozyjności stali C3

Zakład Usług Inwestycyjnych DIM sp. z o.o.
K-Koźle, ul. Limanowskiego 1 tel. 4824800

Branża	Konstrukcja	Stadium	PT
Inwestor	Gmina Reńska Wieś ul. Pawłowicka 1, 47-208 Renska Wieś		
Temat	Budowa kontenerowego zaplecza socjalnego na boisku sportowym		
Adres	Gierałtowice, ul, Strażaków dz nr 396/11		
Temat rys.	Ramowy układ konstrukcyjny		
Projektant	mgr inż. Tomasz Strzałka upr.nr OPL/1437/PWBKb/17 Specjalność konstrkcyjno-budowlana	Podpis	20 listopad 2025 Skala 1:50
Projektant sprawdza.	mgr inż. Adam Gugała upr.nr OPL/1509/PWBKb/18 Specjalność konstrkcyjno-budowlana	Podpis	K-03